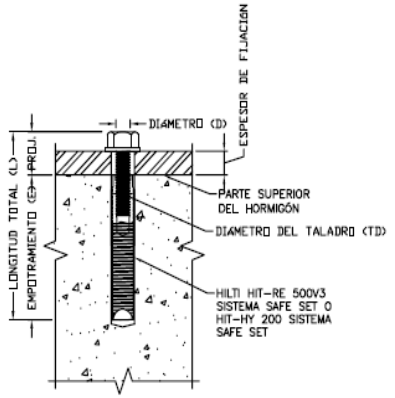

HILTI HIS-N
(SEE SCHEDULE)

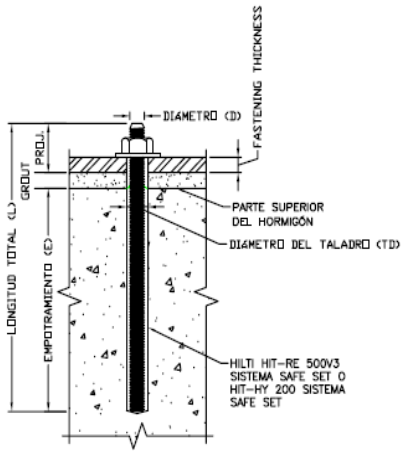

HILTI VARILLA HAS
(SEE SCHEDULE)

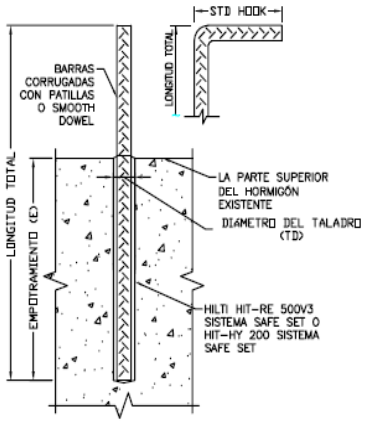

PATILLAS
(SEE SCHEDULE)

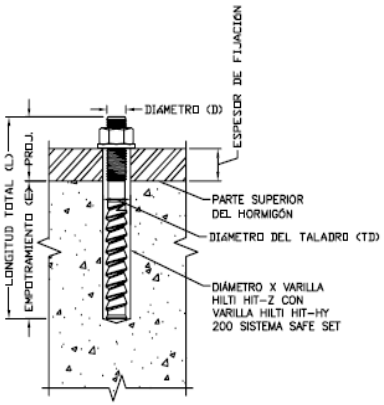

HILTI VARILLA Z
(SEE SCHEDULE)

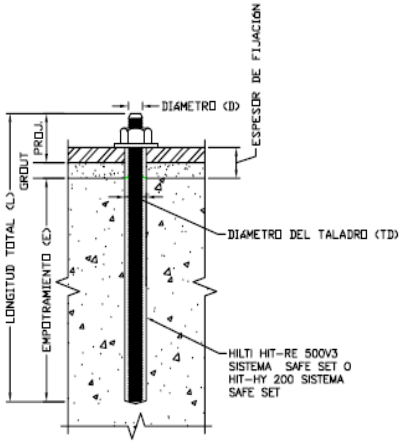

HILTI VARILLA HIT-V
(SEE SCHEDULE)

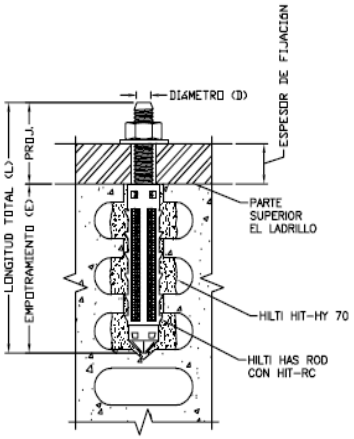

HILTI VARILLA HAS CON HIT-SC
(SEE SCHEDULE)

NOTAS GENERALES PARA ANCLAJES INSTALADOS A POSTERIORI

EXCEPTO DONDE SE INDICA EN LOS DIBUJOS, LOS ANCLAJES INSTALADOS A POSTERIORI CONSISTIRÁN EN LOS SIGUIENTES TIPOS DE ANCLAJES PROPORCIONADOS POR HILTI. CONTACTA A HILTI AL (800) 879-8000 PARA PREGUNTAS RELACIONADAS CON EL PRODUCTO.

a)FIJACIÓN A HORMIGÓN

i) ANCLAJES QUÍMICOS PARA HORMIGÓN FISURADO Y NO FISURADO:
- (1) HILTI HIT-HY 200 SISTEMA SAFE SET CON HILTI HIT-Z ROD SEGÓN ICC ESR-3187
- (2) HILTI HIT-HY 200 SISTEMA SAFE SET CON LA BROCA HUECA DE HILTI (TE-CD OR TE-YD) Y LA ASPIRADORA DE POLVO VC 20/40 (VC 20-U OR VC 40-U) CON LA VARILLA ROSCADA HAS-E SEGÓN ICC ESR-3187
- (3) HILTI HIT-RE 500 V3 SISTEMA SAFE SET CON LA BROCA HUECA DE HILTI (TE-CD OR TE-YD) Y LA ASPIRADORA DE POLVO VC 20/40 (VC 20-U OR VC 40-U) CON LA VARILLA ROSCADA HAS-E SEGÓN ICC ESR-3814
- (4) HILTI HIT-RE 500 V3 SISTEMA SAFE SET CON LA HERRAMIENTA DE RUGOSIDAD DE HILTI (TE-YRT) Y LA VARILLA ROSCADA HAS-E SEGÓN ICC ESR-3814 PARA ORIFICIOS PERFORADOS CON DIAMANTE

ii)ANCLAJES MECANICOS DE CARGAS MEDIAS PARA HORMIGON FISURADO Y NO FISURADO:
- (1) ANCLAJES DE ATORNILLADO DE HILTI KWIK HUS EZ Y KWIK HUS EZ-I SEGÓN ICC ESR-3027
- (2) ANCLAJES DE EXPANSIÓN DE HILTI KWIK BOLT-TZ SEGÓN ICC ESR-1917
- (3) ANCLAJES DE EXPANSIÓN DE HILTI KWIK BOLT 3 (SOLO PARA HORMIGÓN NO FISURADO) SEGÓN ICC ESR-2302

iii) ANCLAJES MECÁNICOS DE CARGAS PESADAS PARA HORMIGÓN FISURADO Y NO FISURADO:
- (1) ANCLAJES POR SOCAVADO DE HILTI HDA SEGÓN ICC ESR 1546
- (2) ANCLAJES DE EXPANSIÓN DE HILTI HSL-3 SEGÓN ICC ESR 1545

b)BARRAS CORRUGADAS CON PATILLAS EN HORMIGÓN

i) ANCLAJES QUÍMICOS PARA HORMIGÓN FISURADO Y NO FISURADO:
- (1) HILTI HIT-HY 200 SISTEMA SAFE SET CON LA BROCA HUECA DE HILTI (TE-CD OR TE-YD) Y LA ASPIRADORA DE POLVO VC 20/40 (VC 20-U OR VC 40-U) CON BARRAS CORRUGADAS CONTINUAMENTE DEFORMADAS WITH CONTINUOUSLY DEFORMED REBAR SEGÓN ICC ESR-3187
- (2) HILTI HIT-HY 500 V3 SISTEMA SAFE SET CON LA BROCA HUECA DE HILTI (TE-CD OR TE-YD) Y LA ASPIRADORA DE POLVO VC 20/40 (VC 20-U OR VC 40-U) WITH CONTINUOUSLY DEFORMED REBAR SEGÓN ICC ESR-3814
- (3) HILTI HIT-RE 500 V3 SISTEMA SAFE SET CON LA HERRAMIENTA DE RUGOSIDAD DE HILTI (TE-YRT) WITH CONTINUOUSLY DEFORMED REBAR SEGÓN ICC ESR-3814 PARA ORIFICIOS PERFORADOS CON DIAMANTE

c)FIJACIÓN EN MAMPOSTERÍA, A LADRILLO SÓLIDO TO SOLID GROUTED MASONRY

i) ANCLAJES QUÍMICOS:
- (1) HILTI HIT-HY 70 SISTEMA DE FIJACIÓN DE ANCLAJES QUÍMICOS EN MAMPOSTERÍA (ICC PENDIENTE).
- (2) EL ELEMENTO DE ACERO DE FIJACIÓN SERÁ LA VARILLA ROSCADA HILTI HAS-E O CONTINUOUSLY DEFORMED STEEL REBAR

ii)ANCLAJES MECÁNICOS:
- (1) HILTI KWIK BOLT-3 ANCLAJE DE EXPANSIÓN SEGÓN ICC ESR 1385

d)FIJACIÓN A LADRILLO HUECO / MULTI-WYTHE MASONRY

i) ANCLAJES QUÍMICOS:
- (1) HILTI HIT-HY 70 SISTEMA DE FIJACIÓN DE ANCLAJES QUÍMICOS EN MAMPOSTERÍA SEGÓN ICC ESR-3342.
- (2) EL ELEMENTO DE ACERO DE FIJACIÓN SERIA LA VARILLA ROSCADA HILTI HAS-E OR CONTINUOUSLY DEFORMED STEEL REBAR
- (3) EL TAMAÑO ADECUADO DEL CARTUCHO DE RESINA SERÁ SEGÓN LA RECOMENDACIÓN DEL FABRICANTE

2)LA CAPACIDAD DEL ANCLAJE USADO EN EL DISEÑO SERÁ BASADA EN LOS DATOS TÉCNICOS PUBLICADOS POR HILTI O SEGÓN LA METODOLOGÍA APROBADA POR EL INGENIERO DE ESTRUCTURAS ENCARGADO. LAS PETICIONES DE SUBSTITUCIÓN PARA PRODUCTOS ALTERNATIVOS DEBERÁN SER APROBADAS POR ESCRITO POR LA PARTE DEL INGENIERO DE ESTRUCTURAS ENCARGADO ANTES DE SUS USO. EL CONTRATISTA DEBERÁ SUMINISTRAR LOS CÁLCULOS DEMOSTRANDO QUE EL PRODUCTO SUSTITUTO ESTA CAPAZ DE LOGRAR LOS VALORES DE RENDIMIENTO DEL PRODUCTO ESPECIFICADO. LAS SUSTITUCIONES SERÁN EVALUADAS SEGÓN SU CUMPLIMIENTO CON EL CÓDIGO DE CONSTRUCCIÓN RELEVANTE A LOS USOS SÍSMICOS, LA RESISTENCIA A CARGAS, LA CATEGORÍA DE INSTALACIÓN, Y LA DISPONIBILIDAD DE INSTRUCCIONES DE INSTALACIONES INTEGRALES. LA EVALUACIÓN DEL ANCLAJE QUÍMICO CONSIDERARÁ TAMBIÉN LA FLUENCIA, LA TEMPERATURA EN SERVICIO Y LA TEMPERATURA DE INSTALACIÓN.

3)INSTALAR LOS ANCLAJES SEGÓN LAS INSTRUCCIONES DEL FABRICANTE, CÓMO ESTA INCLUIDO EN EL EMBALAJE DE ANCLAJE.

4)LOS ANCLAJES QUÍMICOS DE TECHO DEBEN SER INSTALADOS CON EL SISTEMA PROFIS DE HILTI.

EL CONTRATISTA FACILITARA UN REPRESENTANTE DEL FABRICANTE DE ANCLAJES PARA IMPARTIR UNA FORMACIÓN EN LA OBRA PARA TODOS SUS PRODUCTOS DE FIJACIONES DE ANCLAJES ESPECIFICADOS. EL INGENIERO DE ESTRUCTURAS ENCARGADO DEBE RECIBIR UNA CONFIRMACIÓN DOCUMENTADA DE QUE EL PERSONAL DEL CONTRATISTA QUE INSTALAN LOS ANCLAJES, SON FORMADOS ANTES DEL COMIENZO DE LAS INSTALACIONES.

5)LA CAPACIDAD DEL ANCLAJE DEPENDE DEL ESPACIAMIENTO ENTRE ANCLAJES ADYACENTES Y LA DISTANCIA A BORDE DEL HORMIGÓN. INSTALA LOS ANCLAJES EN ACUERDO CON LAS INDICACIONES DE ESPACIAMIENTO Y DISTANCIA A BORDE INDICADAS EN LOS DIBUJOS.

6)LAS BARRAS CORRUGADAS EXISTENTES EN LA ESTRUCTURA DE HORMIGÓN PUEDEN CAUSAR CONFLICTOS EN LA COLOCACIÓN ESPECIFICADA DE ANCLAJES. A MENOS QUE SEA INDICADO EN LOS DIBUJOS QUE LAS BARRAS SE PUEDEN CORTAR, EL CONTRATISTA DEBE REVISAR LOS DIBUJOS ESTRUCTURALES EXISTENTES Y ASEGURARSE DE LOCALIZAR LA POSICIÓN DE LAS BARRAS CORRUGADAS EN EL HORMIGÓN, USANDO HILTI FERROSCAN, GPR, X-RAY, CINCELANDO EL HORMIGÓN O MEDIANTE OTROS MEDIOS.

REFERENCE DRAWINGS			
DWG NO	TITLE	DWG NO	TITLE

NO	REVISION	BY	CHK	APP	DATE	NO	REVISION	BY	CHK	APP	DATE

DRAWN: DATE:
CHECKED:
APPROVED:
APPROVED:
SEAL:
DWG TITLE: